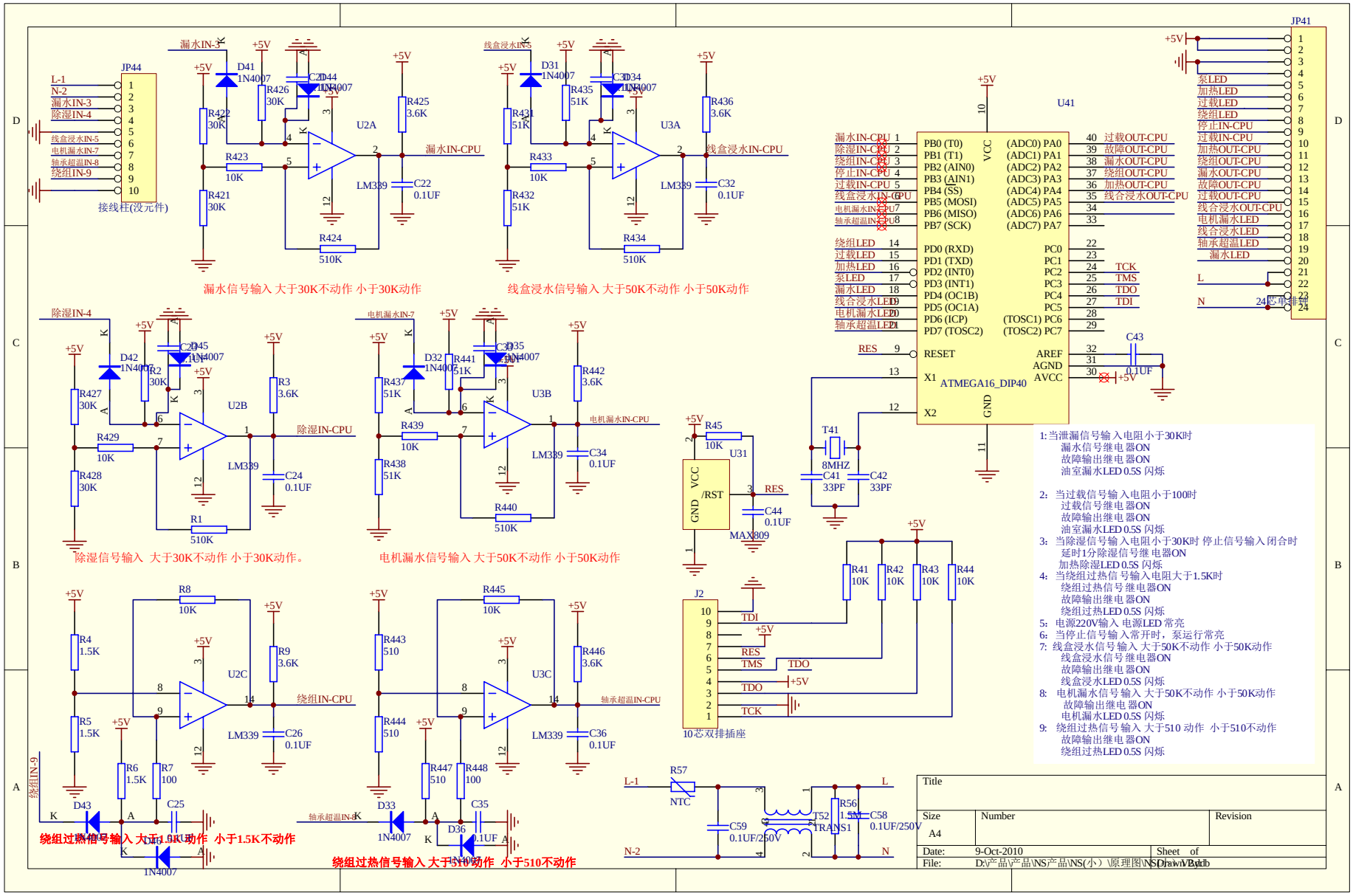

JP44
L-1
N-2
漏水IN-3
除湿IN-4
线盒浸水IN-5
电机漏水IN-7
轴承超温IN-8
绕组IN-9
接线柱(没元件)
漏水信号输入 大于30K不动作 小于30K动作
线盒浸水信号输入 大于50K不动作 小于50K动作
除湿信号输入 大于30K不动作 小于30K动作。
电机漏水信号输入 大于50K不动作 小于50K动作
绕组过热信号输入 大于1.5K动作 小于1.5K不动作
绕组过热信号输入 大于510动作 小于510不动作
U2A
U3A
U2B
U3B
U2C
U3C
LM339
U41
ATMEGA16_DIP40
U31
MAX809
J2
10芯双排插座
JP41
24芯单排插座
T41
8MHZ
T52
TRANS1
NTC
1:当泄漏信号输入电阻小于30K时
漏水信号继电器ON
故障输出继电器ON
油室漏水LED 0.5S 闪烁
2: 当过载信号输入电阻小于100时
过载信号继电器ON
故障输出继电器ON
油室漏水LED 0.5S 闪烁
3: 当除湿信号输入电阻小于30K时 停止信号输入闭合时
延时1分除湿信号继电器ON
加热除湿LED 0.5S 闪烁
4: 当绕组过热信号输入电阻大于1.5K时
绕组过热信号继电器ON
故障输出继电器ON
绕组过热LED 0.5S 闪烁
5: 电源220V输入 电源LED 常亮
6: 当停止信号输入常开时，泵运行常亮
7: 线盒浸水信号输入 大于50K不动作 小于50K动作
线盒浸水信号继电器ON
故障输出继电器ON
线盒浸水LED 0.5S 闪烁
8: 电机漏水信号输入 大于50K不动作 小于50K动作
故障输出继电器ON
电机漏水LED 0.5S 闪烁
9: 绕组过热信号输入 大于510 动作 小于510不动作
故障输出继电器ON
绕组过热LED 0.5S 闪烁
Title
Size
A4
Number
Revision
Date: 9-Oct-2010
Sheet of
File: D:\产品\产品\NS产品\NS(小)\原理图\NS(小)\Vdd
Drawn By: